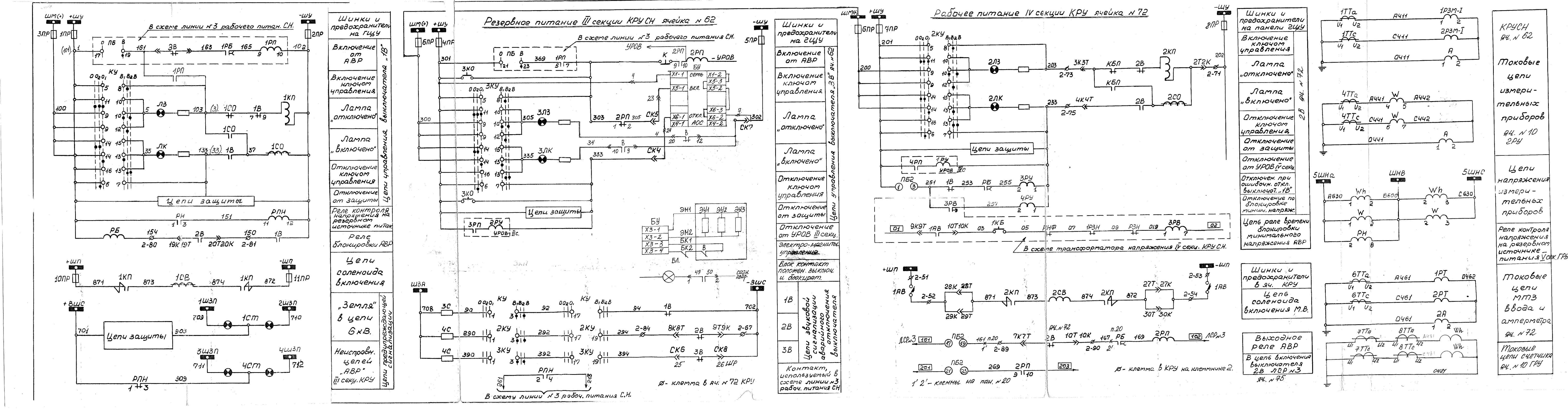
Резервное питание III секции КРУ СН ячейка № 62
Рабочее питание IV секции КРУ ячейка № 72
В схеме линии № 3 рабочего питан. С.Н.
Цепи защиты
Цепи управления выключателя "1В"
Цепи предупреждающей сигнализации
Цепи управления выключателя "3В" яч. № 62
Цепи звуковой сигнализации аварийного отключения выключателя
В схеме трансформатора напряжения IV секц. КРУ СН.
Шинки и предохранители на панели ГЩУ
Включение от АВР
Включение ключом управления
Лампа "отключено"
Лампа "включено"
Отключение ключом управления
Отключение от защиты
Отключение от УРОВ
Реле контроля напряжения на резервном источнике питан.
Реле блокировки АВР
Цепи соленоида включения
"Земля" в цепи 6кВ.
Неисправн. цепей "АВР" III секц. КРУ
Контакт, используемый в схеме линии № 3 рабоч. питания СН
Шинки и предохранители в яч. КРУ
Цепь соленоида включения М.В.
Выходное реле АВР
КРУСН яч. № 62
Токовые цепи измерительных приборов яч. № 10 ГРУ
Цепи напряжения измерительных приборов
Реле контроля напряжения на резервном источнике питания V сек. ГРУ
Токовые цепи МТЗ ввода и амперметра яч. № 72
Токовые цепи счетчика яч. № 10 ГРУ
ø - клемма в яч. № 72 КРУ
ø - клемма в КРУ на клеммнике 2.
1' 2' - клеммы на пан. № 20

Перечень аппаратуры

Место установки	Обозначен. по схеме	Наименование	Тип	Техническ. характер.	К-во	Примеч.
Панель управления линии № 4 рабочего питания С.Н.	A	Амперметр электромагнитный	Э-325	Т.Т. 1000/5А	1	
	W	Ваттметр активной мощности	Д-341	Т.Т. 1000/5А Т.Н. 6000/100В	1	
	КУ	Универсальный пакетный ключ	КВФ-1а,4,6а,6а,40,20/пVII		1	
	ЛЗ	Арматура сигн. лампы с зел. линзой	АС-220	с доб. сопр. 2000 ом	1	
	ЛК	То же с красной линзой	АС-220	—,—	1	
		Лампа к арматуре	РНЦ-220/10	220 В, 10вт	2	
	1СТ, 2СТ	Табло световое	ТСБ		2	
		Лампа к табло	Ц-17	220В, 25вт.	4	
	1ПР-3ПР	Предохранитель	ППТ-10	220В, 10/6А	3	
	3С	Сопротивление	СТФА-IV	1000 ом	1	
	ПБ-2	Переключатель блокировки			1	
Панель управления линии № 3 рабочего питания С.Н.	1А, 2А	Амперметр эл.магнитный	ЭА-2		2	Существ.
	2КУ, 3КУ	Универсальный пакетный ключ	КВФ-1а,4,6а,40,20/пVII		2	—,—
	2ЛЗ, 3ЛЗ	Арматура сигн. лампы с зел. линзой	АСС-ДС-38	с доб. сопр. 2500 ом	2	—,—
	2ЛК, 3ЛК	То же с красной линзой	АСС-ДС-38	—,—	2	—,—
		Лампа к арматуре	СЦ-21	110 В, 8вт	2	—,—
	4ПР-6ПР	Предохранитель	ППТ-10	250В, 10/6А	6	—,—
	4С	Сопротивление	СТФА-IV	1000 ом	2	—,—
Панель реле линии 4 рабоч. пит. СН	РН	Реле напряжения	РН-54/200		1	
	РПН	Реле промежуточное	РП-23	=220В	1	
Панель счетчик.	Wh	Счетчик 3х фазн. активной энергии	САЗУ-И670	100В, 5А	1	
ГРУ 6кВ	10ПР-11ПР	Предохранитель	НПН	250В, 60/20А	2	
КРУСН 6кВ						
	2КВ, 2КО	Кнопка управления	КУ-2		2	Существ.
	1АВ	Автомат. выключатель	АП-50 2МТ	Iрасц.= 25А	1	

7

Схема пересмотрена 08.2002.

Изм.	Лист	№ документа	Подпись	Дата
Разраб.		Ехрышова	Ехрыш	22.07
Провер.		Зименков		
Нач. ТО		Газов Г.В		
Гл.инж		Корзнев Н.		
Копиров		Шальнева		15.07

04-1862

Полная схема линии № 4 рабочего питания С.Н. 6,3кВ

Цепи управления и сигнализации

Лит.	Масса	

Лист	Листов

ТЭЦ